Jsme...

Urban-furniture s.r.o.
Vlastina 889/23
161 00 Praha 6

Adresa kanceláře:
Drtinova 557/10
150 00 Praha 5

tel: +420 733 126 593
tel: +420 602 295 061
e-mail: info@urban-furniture.cz
web: www.urban-furniture.cz

URBAN FURNITURE

lavice

Tortona

Tortona

název	produktové číslo
lavice Tortona	1302-5501
lavice Tortona s překlopnou opěrou	1302-5502
lavička Tortona	1302-5503

U lavic a lavičky lze individuálně upravit výšku sedu v rozmezí 40 mm. Barvu ocelové konstrukce lze libovolně vybírat ze vzorníku RAL. Na vyžádání lze provést i zkorodovanou povrchovou úpravu, která zajišťuje následnou antikorozní ochranu oceli a dotváří designový prvek mobiliáře. Nosná konstrukce může být vyrobena také z nerezavějící oceli. Veškerý spojovací materiál u všech druhů konstrukce je z nerezavějící oceli.

V základní verzi je použito modřínové tmavě moření dřevo, lze však na vyžádání použít jakoukoli jinou dřevinu, buk, dub, bangkirai, bukit, atp.

Technické změny, změny v textech a technických datech vyhrazeny. © 2019 Urban-furniture s.r.o.

JKL1901

lavice Tortona
1302-5501

Ocelová, práškově lakovaná konstrukce a antikorozní ochranou, dřevěné lamely z modřínového, mořeného dřeva (možno nahradit jinou dřevinou dle přání), možnost pevné instalace i volného postavení mobiliáře.

lavice Tortona s překlopnou opěrou
1302-5502

Ocelová, práškově lakovaná konstrukce a antikorozní ochranou, dřevěné lamely na sedáku i na opěře z modřínového, mořeného dřeva (možno nahradit jinou dřevinou dle přání), možnost pouze pevné instalace. Opěra lze překlápět ze strany na stranu, hladké dosednutí opěry na sedák zajišťují tři pryžové nárazníky z velmi odolného materiálu.

lavička Tortona
1302-5503
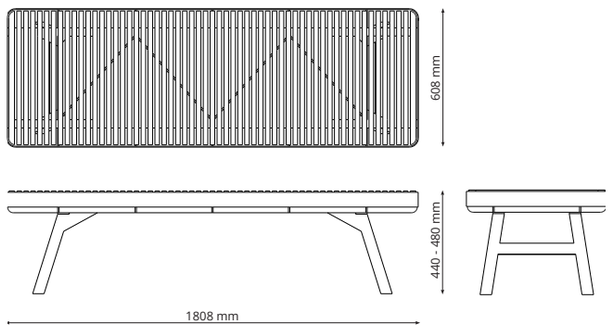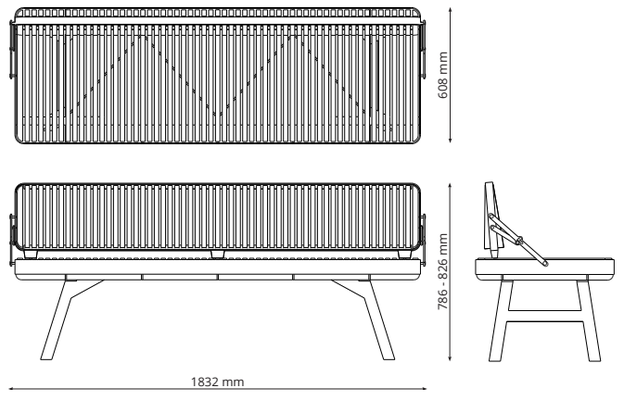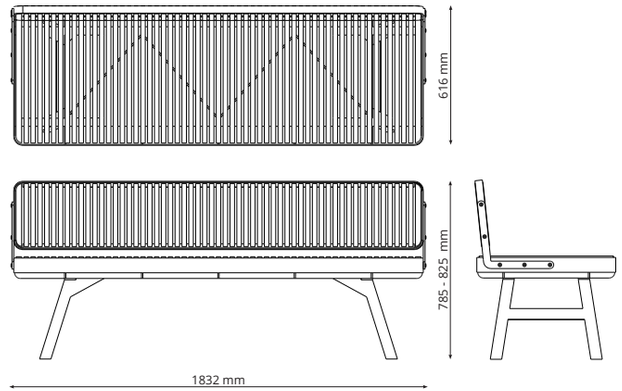
Ocelová, práškově lakovaná konstrukce a antikorozní ochranou, dřevěné lamely na sedáku i na opěře jsou z modřínového, mořeného dřeva (možno nahradit jinou dřevinou dle přání), možnost pouze pevné instalace. Opěra je pevně připevněna ke konstrukci.